04.07.03.409 V2

Stacja lutownicza na gorące powietrze Bezpieczna dla ESD

Oświadczenie: Firma zastrzega sobie prawo do ulepszania i aktualizacji produktów; specyfikacje produktów oraz ich konstrukcja mogą ulec zmianie bez wcześniejszego powiadomienia.

INSTRUKCJA OBSŁUGI

Polski



Wyprodukowano w Chinach

Dziękujemy za zakup tego produktu. Prosimy o uważne przeczytanie instrukcji przed rozpoczęciem obsługi i zachowanie jej do wglądu w przyszłości.

I. ZASTOSOWANIA

1. Urządzenie jest przeznaczone do prac naprawczych (rework) i lutowniczych szerokiej gamy komponentów, np. SOIC, CHIP, QFP, PLCC, BGA, SMD i innych. Urządzenie szczególnie nadaje się do prac naprawczych na gniazdach rzędowych (in-line).

2. Urządzenie może być używane do obkurczania termicznego, suszenia, usuwania farby, usuwania powłok konformalnych, rozmrażania, wstępnego podgrzewania, lutowania klejowego i innych.

II. PANEL STEROWANIA

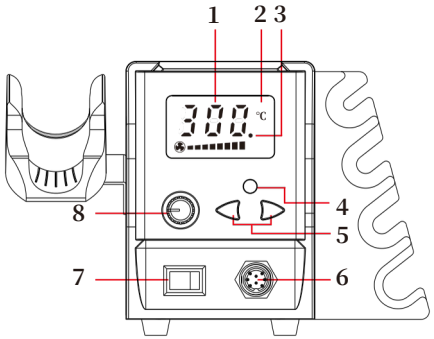

1. Temperatura (Gorące powietrze)
2. Tryb wyświetlania temperatury
3. Wskaźnik pracy
4. Wersja A: Przełącznik wyświetlania temperatury °F/°C (110V~127V)
Wersja B: Przełącznik chłodzenia/gorącego powietrza (220V~240V)
Uwaga: należy zidentyfikować wersję A lub B na podstawie napięcia znamionowego podanego na tabliczce znamionowej stacji.
5. Przyciski zwiększania/zmniejszania temperatury
6. Gniazdo (Kolba gorącego powietrza)
7. Przełącznik zasilania
8. Pokrętło regulacji przepływu powietrza

III. OBSŁUGA

1.Instalacja uchwytu na dysze.
Zainstaluj uchwyt na dysze po prawej stronie jednostki głównej.
Śruby MUSZĄ być mocno dokręcone.

2.Instalacja i zdejmowanie dyszy gorącego powietrza.
(Uwaga: dyszę należy zdejmować i instalować tylko wtedy, gdy jest schłodzona).
(1) Instalacja dyszy (2-1-1):
(zaleca się stosowanie dysz o większej średnicy).
Umieść dyszę w uchwycie na dysze → wyrównaj stalowy element kolby z dyszą, dociśnij kolbę, aż dysza zostanie bezpiecznie zamocowana.

(2) Zdejmowanie dyszy (2-1-2):
Wsuń dyszę w otwór w kształcie litery U → oddziel kolbę od dyszy, pociągając POZIOMO.

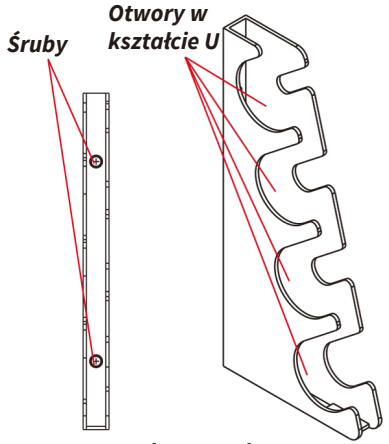

Uchwyt na dysze

Ostrzeżenie: Kolbę gorącego powietrza należy wyciągać POZIOMO, aby uniknąć jej uszkodzenia.

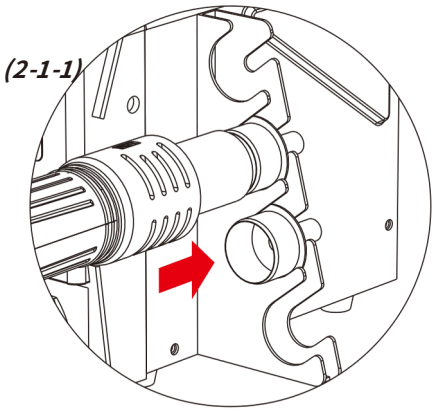

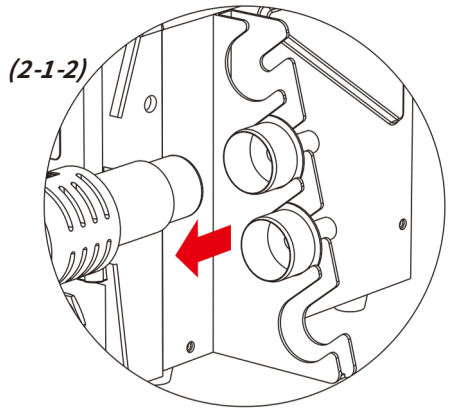

Ilustracje nieprawidłowego zdejmowania dyszy kolby gorącego powietrza.

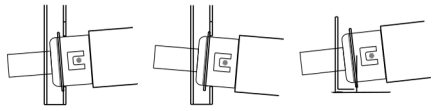

3. Odpowiednio ustaw stację naprawczą. Zainstaluj uchwyt kolby po lewej stronie stacji i umieść w nim kolbę.
4. Podłącz stację do gniazdka elektrycznego i włącz przełącznik zasilania stacji (ON). Wyświetlacz temperatury gorącego powietrza pokaże „---”, co wskazuje, że kolba gorącego powietrza znajduje się w trybie gotowości (standby). Naciśnij przycisk zwiększania lub zmniejszania temperatury, aby ustawić żądaną temperaturę. Podnieś kolbę gorącego powietrza; przejdzie ona w standardowy tryb pracy, a kontrolka wskaźnika pracy stacji (kropka znajdująca się w prawym dolnym rogu wyświetlacza temperatury gorącego powietrza) zaświeci się. Wskaźnik pracy świeci światłem ciągłym, gdy stacja nagrzewa się, miga szybko, gdy temperatura się stabilizuje, i gaśnie (wyłącza się), gdy stacja się chłodzi. Obróć pokrętło regulacji przepływu powietrza, aby ustawić żądaną objętość powietrza i odczekaj, aż temperatura się ustabilizuje, a następnie rozpocznij pracę. Po ustabilizowaniu się temperatury można zauważyć, że wskaźnik pracy gorącego powietrza szybko miga. W tym momencie precyzyjny program PID śledzi rzeczywistą temperaturę gorącego powietrza i dokonuje kompensacji temperatury co milisekundę. Kolba gorącego powietrza znajduje się teraz w stanie wysokiej precyzji termostatycznej.



Wskaźnik programu śledzącego temperaturę z wysoką częstotliwością i wykonującego kompensację temperatury.

5. Po zakończeniu operacji kolbę gorącego powietrza należy odłożyć do uchwytu. Gdy kolba zostanie zwrócona do uchwytu, system automatycznie odetnie zasilanie kolby, a wskaźnik pracy kolby zgaśnie. Kolba przejdzie wtedy w tryb chłodzenia. Gdy element grzejny kolby schłodzi się poniżej 100°C / 212°F, wyświetlacz temperatury gorącego powietrza pokaże komunikat „---”. W tym momencie należy wyłączyć przełącznik zasilania stacji. Jeśli stacja nie będzie używana przez dłuższy czas, należy ODŁĄCZYĆ przewód zasilający stacji.

IV. KONFIGURACJA

Funkcje wersji A: Przełączanie wyświetlania temperatury Fahrenheita/Celsjusza, brzęczyk, cyfrowa kalibracja temperatury oraz funkcja zabezpieczenia przed awarią gorącego powietrza
Funkcje wersji B: Przełączanie chłodzenie/gorące powietrze, brzęczyk, przełączanie wyświetlania temperatury Fahrenheita/Celsjusza, cyfrowa kalibracja temperatury oraz funkcja zabezpieczenia przed awarią gorącego powietrza.

Przełączanie między wyświetlaniem temperatury w skali Fahrenheita i Celsjusza

Funkcja ta pozwala dostosować stację do preferencji użytkownika w różnych regionach.



Wersja A:
Naciśnij przycisk wyświetlania temperatury °F/°C,
aby wybrać tryb wyświetlania temperatury.

Wersja B:
1. Naciśnij i przytrzymaj przycisk chłodzenie/gorące powietrze przez około 2 sekundy. Na wyświetlaczu pojawi się komunikat „bL".
2. Naciśnij przycisk chłodzenie/gorące powietrze. Na wyświetlaczu pojawi się najpierw „C-F", a następnie „C" lub „F".
3. Naciśnij przycisk zwiększania temperatury, aby wybrać tryb wyświetlania w skali Fahrenheita, lub przycisk zmniejszania temperatury, aby wybrać skalę Celsjusza.
4. Po zakończeniu ustawiania naciśnij przycisk chłodzenie/gorące powietrze, aby zatwierdzić konfigurację.

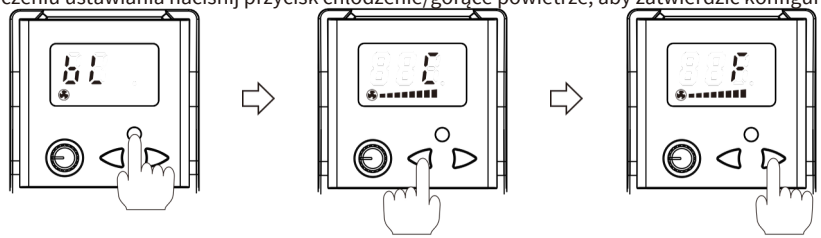

Cyfrowa kalibracja temperatury (procedura identyczna dla wersji A i B)

Rozbieżności temperatury mogą wynikać ze zmian temperatury otoczenia lub wymiany elementu grzejnego i innych podzespołów. Funkcja ta umożliwia korektę tych różnic, poprawiając wydajność pracy i wydłużając żywotność elementu grzejnego.

1. Gdy temperatura gorącego powietrza się ustabilizuje, naciśnij i przytrzymaj jednocześnie przyciski zwiększania i zmniejszania temperatury przez około 2 sekundy. Na wyświetlaczu będzie naprzemiennie pojawiać się ustawiona wartość temperatury oraz komunikat „CAL"
2. Naciśnij przycisk zwiększania lub zmniejszania temperatury, aby wprowadzić zmierzoną (rzeczywistą) wartość temperatury gorącego powietrza
3. Naciśnij i przytrzymaj jednocześnie przyciski zwiększania i zmniejszania temperatury, aby zatwierdzić wpis. System automatycznie skoryguje rozbieżności i wyjdzie z interfejsu kalibracji.

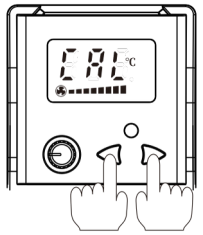

Buzzer (procedura identyczna dla wersji A i B)

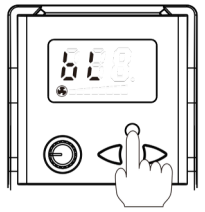

1. Naciśnij i przytrzymaj przycisk (wskazany na ilustracji) przez około 2 sekundy. Na wyświetlaczu pojawi się najpierw wartość „bL", a następnie „ON" lub „OFF"
2. Naciśnij przycisk zmniejszania temperatury, aby wyłączyć brzęczyk (OFF); naciśnij przycisk zwiększania temperatury, aby włączyć brzęczyk (ON).
3. Naciśnij przycisk (wskazany na ilustracji), aby zatwierdzić konfigurację.

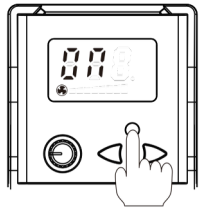

Zabezpieczenie przed awarią gorącego powietrza

Jeśli podczas pracy kolba gorącego powietrza przestanie nieprawidłowo podawać powietrze, system odetnie zasilanie elementu grzejnego. Zapobiega to uszkodzeniu kolby na skutek nagromadzonego ciepła i podnosi współczynnik bezpieczeństwa produktu.

V. KONSERWACJA I ŚRODKI OSTROŻNOŚCI

1. Przez cały czas utrzymuj wylot powietrza w czystości i dbaj, aby nie był zablokowany.

2. Montaż dysz gorącego powietrza musi odbywać się WYŁĄCZNIE po całkowitym ostygnięciu rury stalowej i dyszy. Zainstaluj dyszę prawidłowo; NIE używaj nadmiernej siły przy montażu, nie ciągnij krawędzi dyszy pęsetą ani nie dokręcaj śrub zbyt mocno.

3. Wybierz odpowiednią dyszę w zależności od wymagań operacyjnych (temperatura gorącego powietrza może się różnić w przypadku stosowania dysz o różnych średnicach). W przypadku używania dysz mniejszych niż standardowe, NALEŻY stosować maksymalny przepływ powietrza przy stosunkowo niższym ustawieniu temperatury. Operację tę należy wykonać w możliwie najkrótszym czasie, aby uniknąć uszkodzenia kolby gorącego powietrza.

4. Zachowaj minimalną odległość 2 mm między obiektem a wylotem powietrza kolby gorącego powietrza.

5. NIE dopuszczaj do bezpośredniego kontaktu gorącego powietrza z częściami twarzy i uważaj na niebezpieczeństwo oparzeń. Przy pierwszym użyciu kolba gorącego powietrza może emitować białe dymy, które rozproszą się po krótkiej chwili.

UWAGA:
Uchwyty kolby gorącego powietrza i lutownicy wykorzystują rurki ze stali nierdzewnej o wysokiej wytrzymałości. Stacja przechodzi co najmniej 4-krotne testy, inspekcje i procedury kalibracji przed opuszczeniem linii montażowej. Rurka stalowa może wykazywać lekko brązowy kolor w wyniku naszych działań w zakresie kontroli jakości. Lekkie zabrązowienie rurki stalowej w fabrycznie nowej stacji jest zjawiskiem normalnym. Można jej bezpiecznie używać.

VI. ROZWIĄZYWANIE PROBLEMÓW

1. „S-E” – Oznacza to usterkę modułu czujnika kolby gorącego powietrza. Aby rozwiązać ten problem, należy wymienić element grzejny (element grzejny wraz z modułami czujnika). Przyczyną może być również to, że kolba gorącego powietrza nie jest podłączona (wyłącz stację [OFF], podłącz kolbę i włącz stację [ON]).

2. „0-E” – Oznacza to usterkę elementu grzejnego kolby gorącego powietrza. Aby rozwiązać ten problem, należy wymienić element grzejny (element grzejny wraz z modułami czujnika).

3. „F-1/F-2” – Oznacza to, że stacja naprawcza znajduje się w trybie „zabezpieczenia przed awarią gorącego powietrza” (hot air fail-safe). Sprawdź silnik kolby gorącego powietrza oraz jego obwody zasilania.

4. Podczas wymiany elementu grzejnego należy zwrócić uwagę na pierwotną kolejność połączeń oraz kolory przewodów, których NIE WOLNO podłączyć nieprawidłowo.