Bambu Lab AMS Lite

Przewodnik szybkiego startu

Proszę zapoznać się z całą instrukcją przed rozpoczęciem użytkowania drukarki.
Uwaga dotycząca bezpieczeństwa: Nie podłączaj urządzenia do zasilania, dopóki montaż nie zostanie całkowicie zakończony.

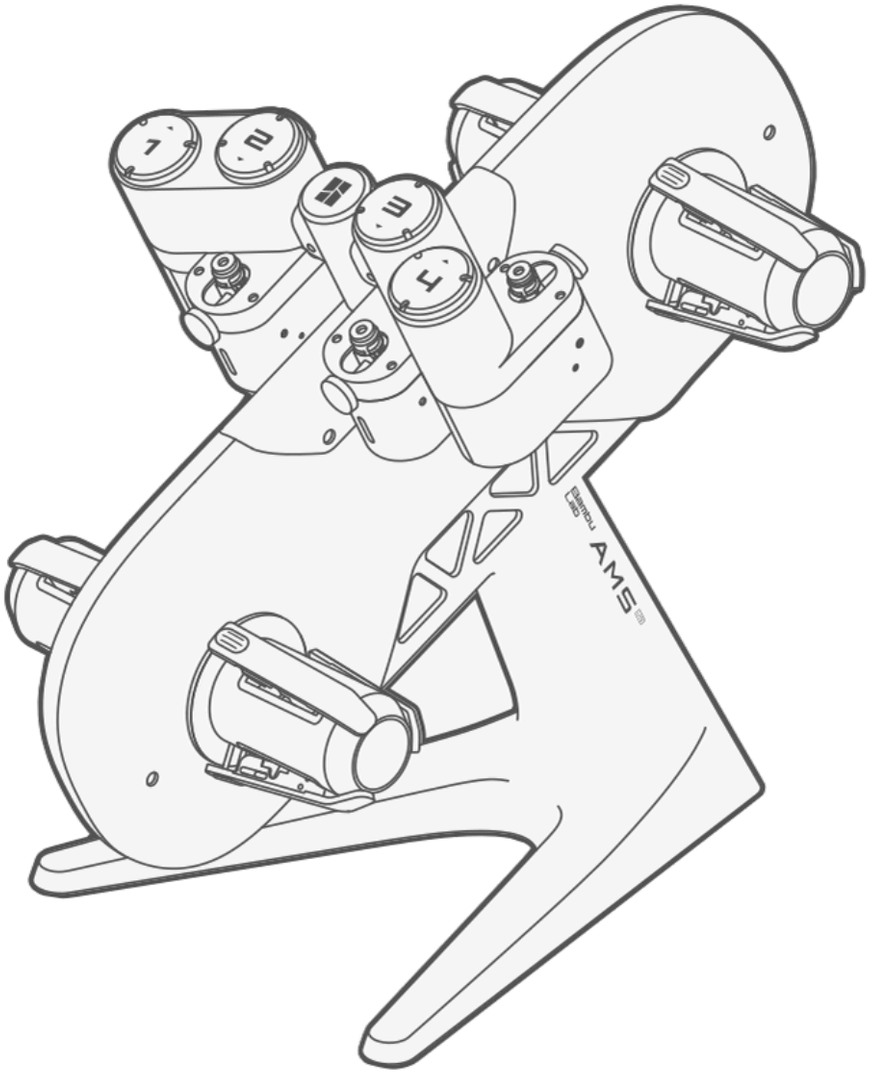

SA005



Bambu Studio & Bambu Handy

https://bambulab.com/download

Zawartość opakowania

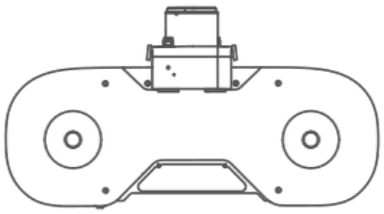

Obudowa AMS Lite



Stojak AMS Lite



Klucz imbusowy H2.0



Śruba BT3-8 ×5
(do stojaka AMS)

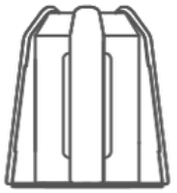

Obrotowy uchwyt na
szpule AMS Lite ×4

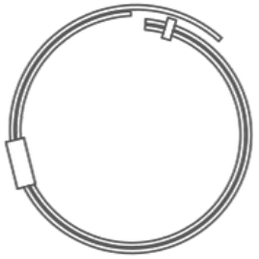

Rurki PTFE
do AMS Lite

Montaż AMS Lite

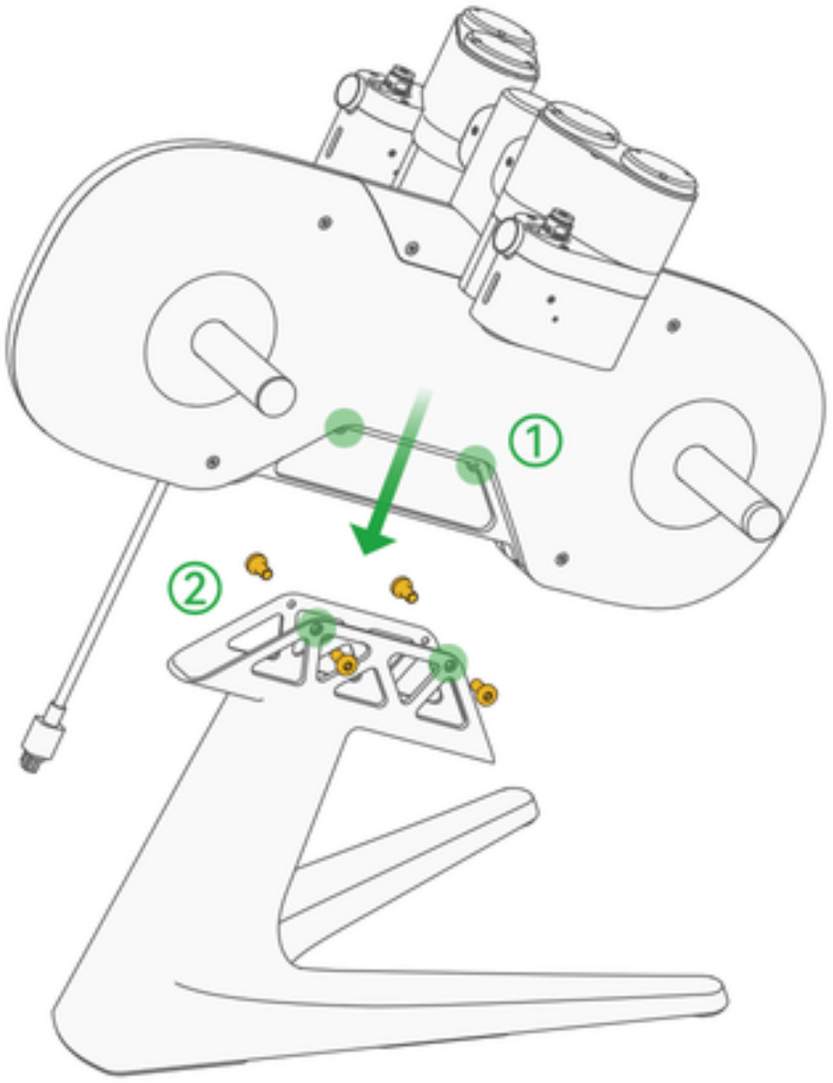

1. Umieść korpus AMS Lite na stojaku. Przewód powinien znajdować się po stronie skierowanej do góry.
2. Przykręć AMS Lite za pomocą 4 śrub BT3-8 (do stojaka AMS) z pudełka z akcesoriami.

Montaż AMS Lite

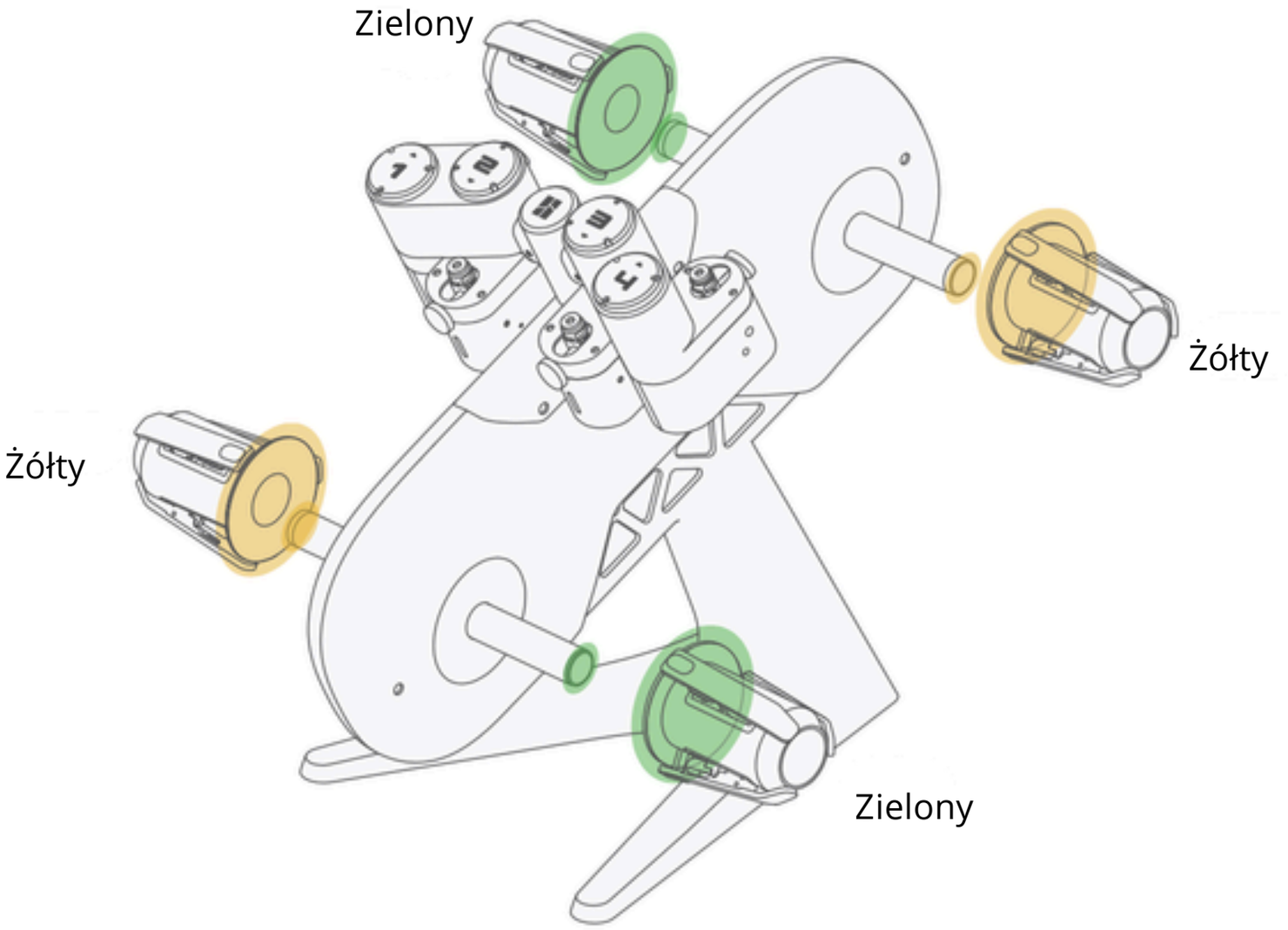

1. Wsuń obrotowe uchwyty na szpule do oporu, dopasowując kolory, aby uniknąć uszkodzenia elementów.

Podłączenie rurek PTFE (A1 Mini stosuje tę samą procedurę)

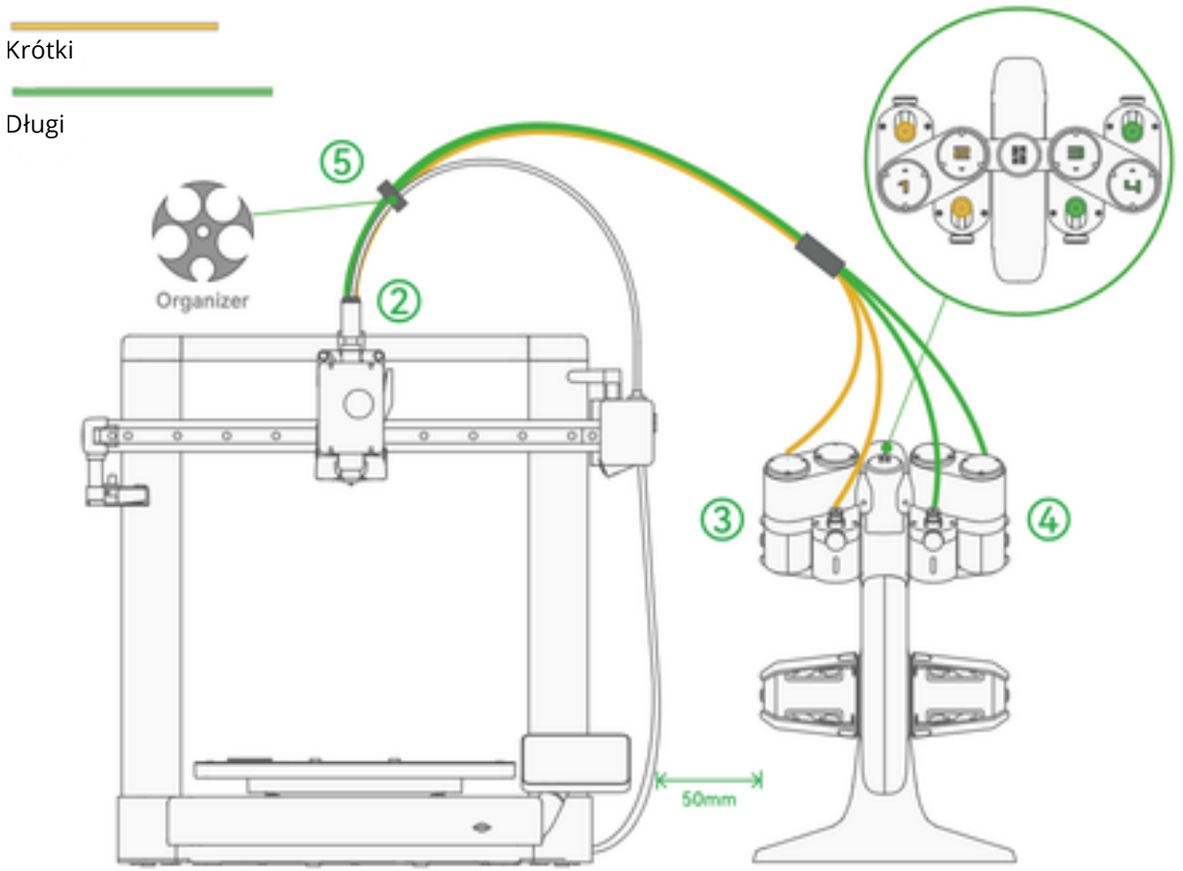

1. Ustaw AMS Lite po prawej stronie A1 (mini).
3. Włóż krótkie rurki PTFE do portów 1 i 2
5. Wepnij czarny przewód danych w otwór organizera.
2. Włóż wszystkie cztery rurki PTFE do rozdzielacza filamentu w głowicy.
4. Włóż długie rurki PTFE do portów 3 i 4.

(Zalecana odległość między A1 a AMS Lite to 50 mm, jak pokazano na schemacie.)

Podłącz 4-pinowy kabel

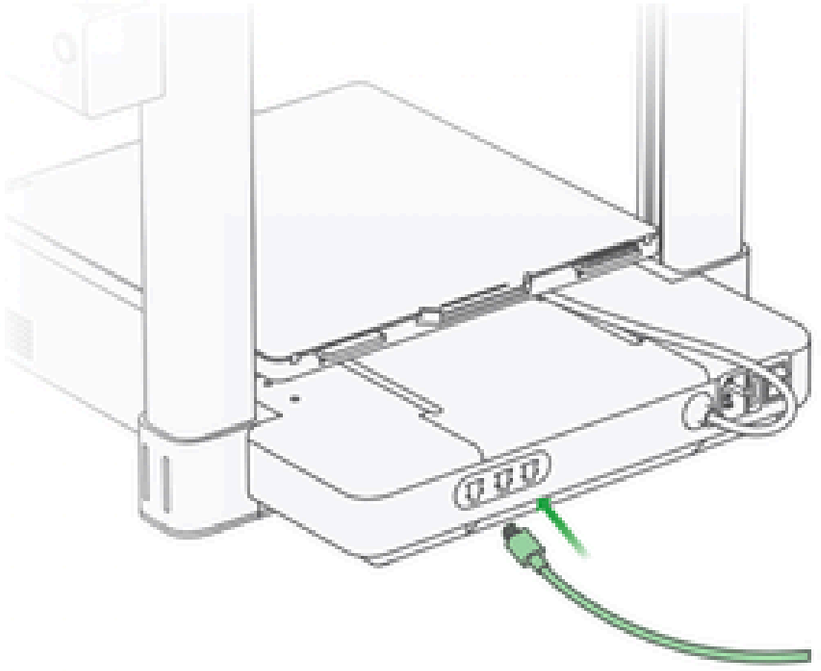

A1

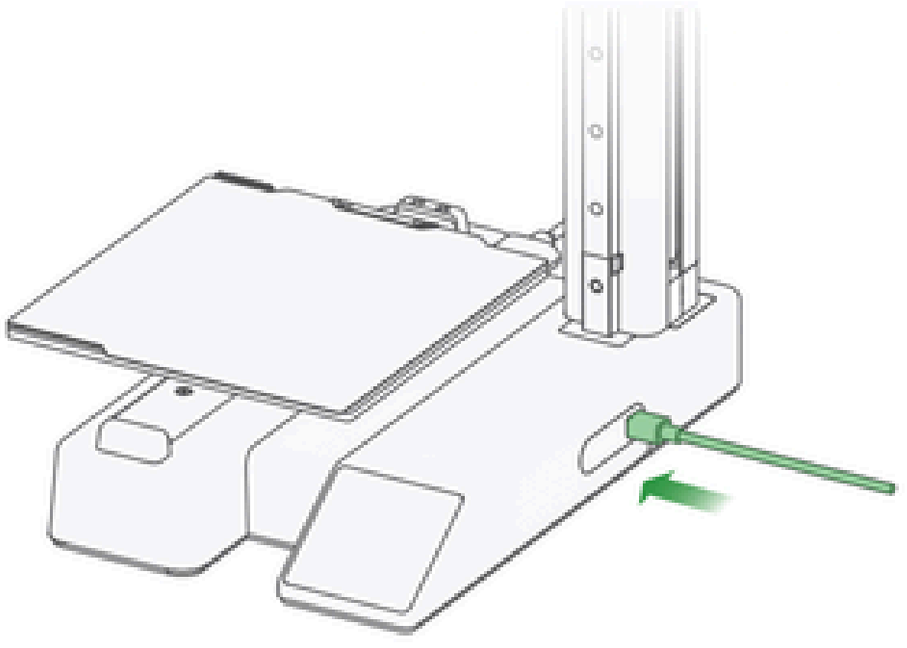

A1 mini

Ładowanie szpuli

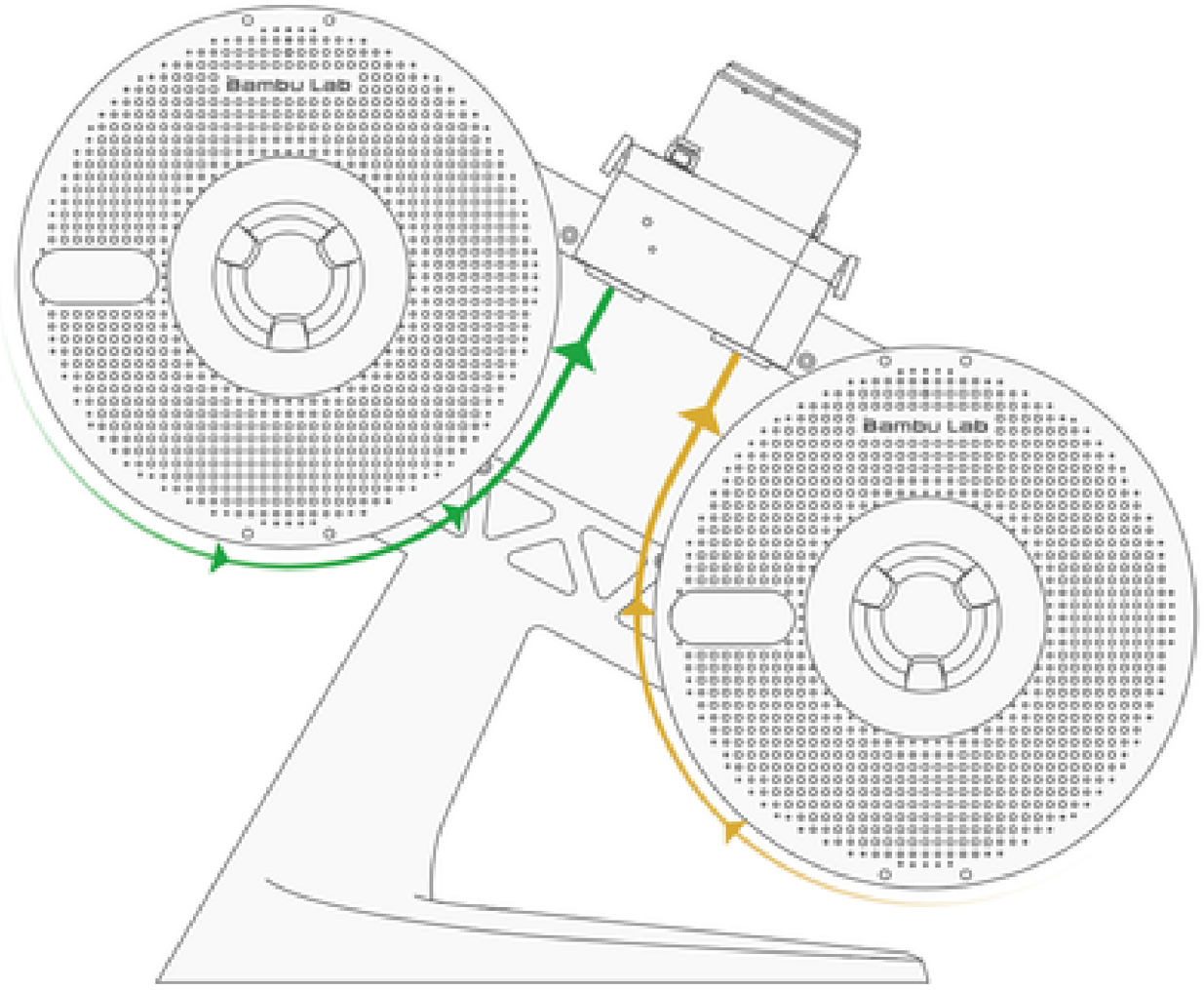

1. Zamontuj szpulę zgodnie z kierunkiem nawijania filamentu (jak pokazano na schemacie).

Ostrzeżenie

1. AMS Lite obsługuje szpule o szerokości 40–68 mm oraz średnicy wewnętrznej 53–58 mm.
2. Nie używaj AMS Lite do drukowania z materiałów elastycznych, takich jak TPU, TPE ani higroskopijnych (np. PVA). Unikaj również materiałów zbyt twardych (o wysokim module sztywności) lub zbyt kruchych (o niskiej udarności), w tym filamentów z dodatkiem włókien od producentów zewnętrznych (PA-CF/GF, PET-CF/GF, PLA-CF/GF itp.). Do tych materiałów używaj zewnętrznego uchwytu na szpulę.

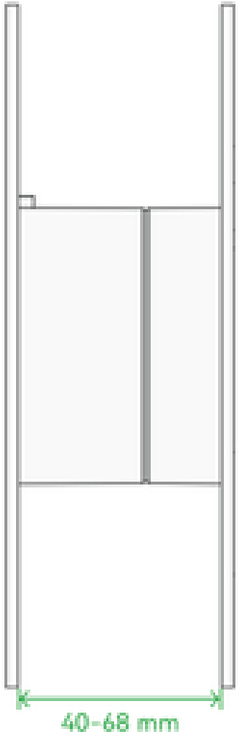

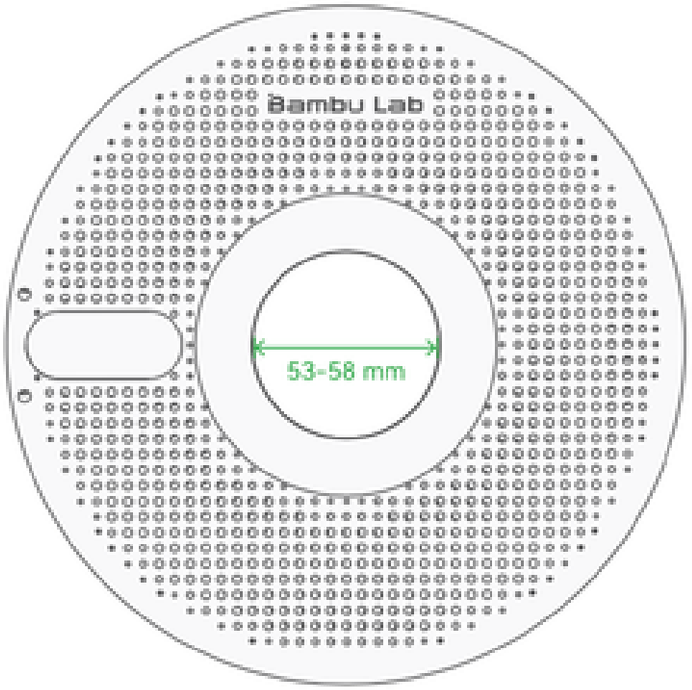

Ładowanie szpuli

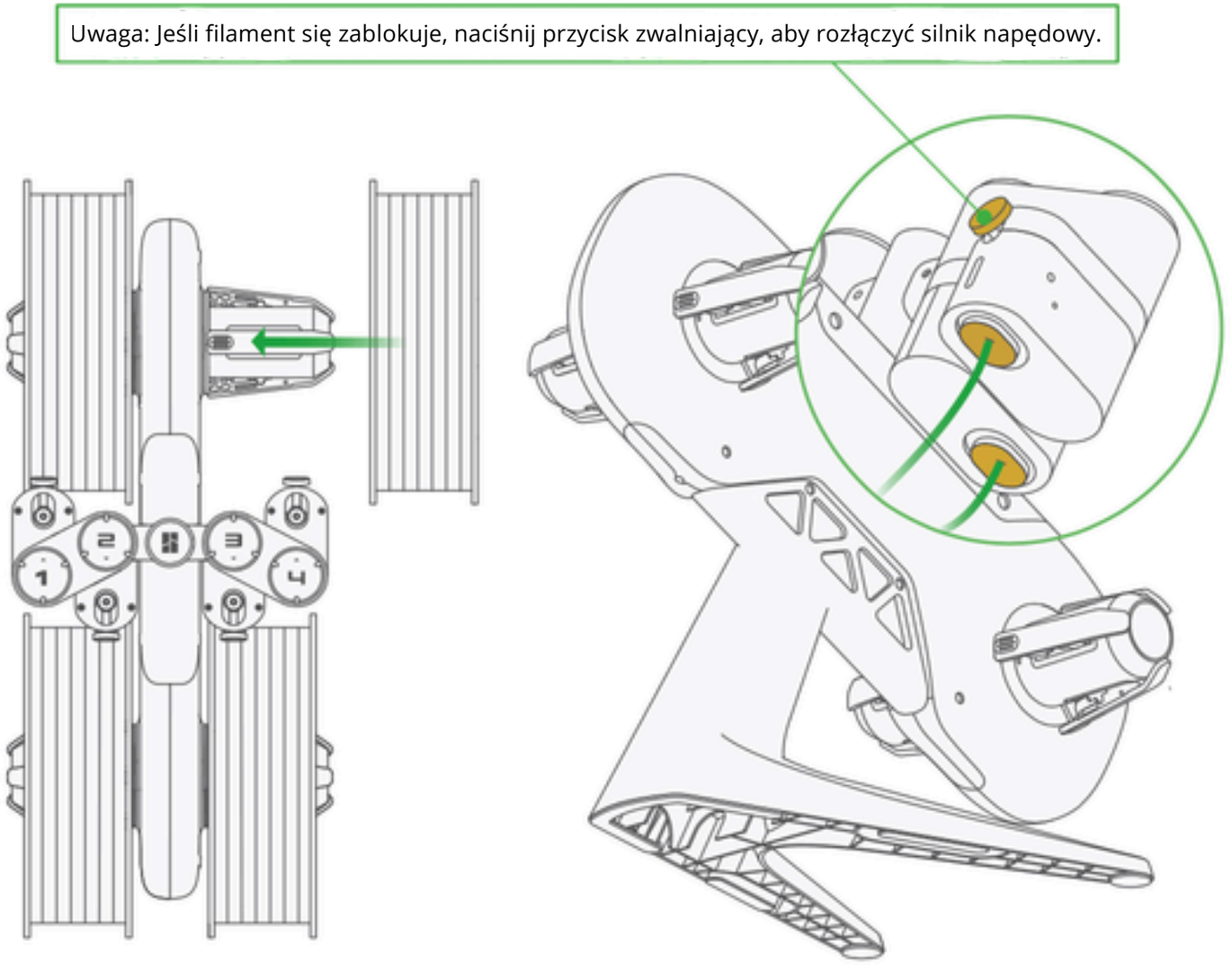

1. Wsuń szpulę do oporu na mechanizm podajnika. Upewnij się, że zatrzasnęła się prawidłowo.

2. Wprowadź filament do otworu wejściowego filamentu.

Mapowanie AMS

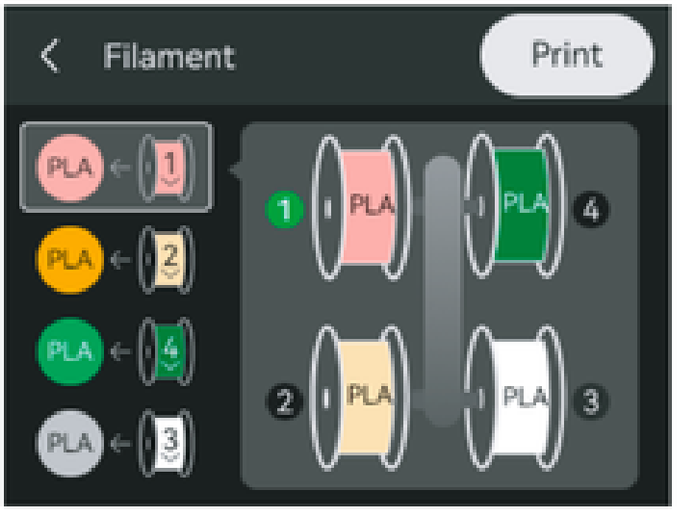

Przypisz rzeczywiście używane filamenty do filamentów zdefiniowanych w ustawieniach pliku do druku.



Uwaga: Zaleca się używanie kolorów zbliżonych do tych z ustawień wstępnych. W przeciwnym razie ustawienia płukania mogą być niedokładne.



Bambu Lab

Udanych wydruków!

www.bambulab.com