ELEKTROBIM



AC2

ELEKTRISCHER STELLANTRIEB

GEBRAUCHS- UND INSTALLATIONSANLEITUNG

CE

Diese Dokumentation ist urheberrechtlich geschützt. Alle Rechte vorbehalten. Vervielfältigung und Weitergabe sind untersagt.

INHALTSVERZEICHNIS

1) Allgemeine Sicherheitsanforderungen	3
2) Produktbeschreibung	4
3) Montage	5
4) Elektrischer Anschluss	5
5) Konformitätserklärung	6

1. ALLGEMEINE SICHERHEITSANFORDERUNGEN

⚠ **WARNUNG! Die Nichtbeachtung der Anweisungen führt zu einer fehlerhaften Installation, die Schäden am Gerät verursachen oder das Leben des Benutzers gefährden kann.**

⚠ **VORSICHT! Befolgen Sie die Bedienungsanleitung sorgfältig. Bewahren Sie diese Anleitung während der gesamten Nutzungsdauer auf.**

1. Bevor Sie mit der Montage beginnen, lesen Sie diese Bedienungsanleitung sorgfältig durch und vergewissern Sie sich, dass alle gelieferten Komponenten in einem für die Installation geeigneten Zustand sind.
2. Das Produkt ist nicht für die Bedienung durch Kinder, Personen mit eingeschränkten körperlichen, sensorischen oder geistigen Fähigkeiten oder Personen ohne entsprechende Erfahrung und Kenntnisse bestimmt.
3. Das Produkt wurde ausschließlich für den bestimmungsgemäßen Gebrauch entwickelt und konstruiert. Jede nicht bestimmungsgemäße Verwendung kann zu Schäden am Gerät führen und eine potenzielle Gefahr für die Benutzer darstellen.
4. Es ist darauf zu achten, dass sich keine Tiere, Kinder oder Unbeteiligte im Arbeitsbereich des Antriebs aufhalten.
5. Es ist sicherzustellen, dass der richtige Antrieb ausgewählt wurde. Bei der Auswahl der Kraft und Länge des Antriebs spielen Reibungskräfte und Bewegungswiderstände, Einbauwinkel, Hebelverhältnisse, das Gewicht des zu bewegenden Elements sowie der erforderliche Bewegungsbereich eine Rolle. Wird bei den oben genannten Faktoren kein ausreichender Spielraum eingehalten, kann dies zu Schäden am Antrieb, zum Bruch der Befestigungen sowie zu Verletzungen des Bedienpersonals führen.
6. Vor Beginn jeglicher Arbeiten am Gerät muss die Stromversorgung unterbrochen werden.
7. **Im Stromnetz der Anlage ist auf eigene Kosten für einen Überspannungsschutz zu sorgen, der eine vollständige Abschaltung unter den in der Überspannungskategorie III festgelegten Bedingungen gewährleistet.**
8. Das Produkt ist vorsichtig zu behandeln und vor Quetschungen, Stößen, Stürzen oder dem Kontakt mit Flüssigkeiten jeglicher Art zu schützen. Das Gerät darf nicht in der Nähe von Wärmequellen aufgestellt und keiner offenen Flamme ausgesetzt werden.
9. Dem Benutzer ist es untersagt, jegliche Versuche zum Öffnen des Gehäuses, zur Reparatur oder zu anderen Modifikationen ohne Rücksprache mit einem qualifizierten Kundendienst zu unternehmen.
10. Der Anschluss des Geräts an die Anlage sollte von qualifiziertem Personal mit entsprechenden elektrischen Befugnissen durchgeführt werden.
11. Die Firma Elektrobim übernimmt keine Haftung für Schäden, die durch eine nicht bestimmungsgemäße Verwendung des Geräts, eine fehlerhafte Konstruktion der mechanischen Anlage, in der der Antrieb eingesetzt wurde, oder den Betrieb des Antriebs ohne entsprechende elektrische Schutzvorrichtungen entstehen.

2. PRODUKTBESCHREIBUNG

SPEZIFIKATION

STELLANTRIEB	
VERSORGUNGSSPANNUNG	230 V AC
MOTORLEISTUNG	170 W
TRAGFÄHIGKEIT	3000 N
HUB	300 mm
AUSFAHRGESCHWINDIGKEIT (OHNE BELASTUNG)	4,2 mm/s
DICHTHEITSKLASSE	IP66
SICHERHEITSVORRICHTUNGEN	Endschalter
ARBEITZYKLUS	10 % (max. 6 Min. Dauerbetrieb)
GERÄUSCHPEGEL	55 dB
BETRIEBSTEMPERATUR	-20°C ~ +50°C

ABMESSUNGEN

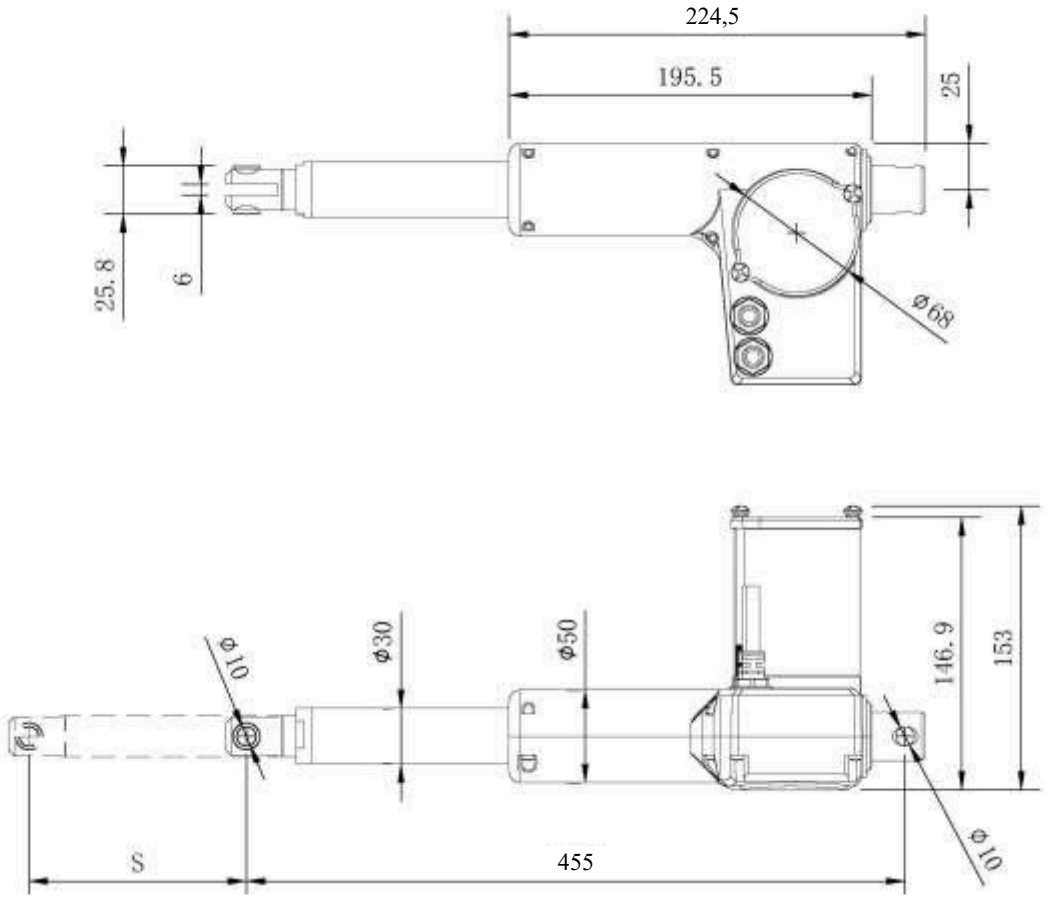

3. MONTAGE

Der Stellantrieb muss mechanisch sicher befestigt werden, um Beschädigungen des Gehäuses und der Kabel durch die vom Stellantrieb betätigten beweglichen Bauteile zu verhindern. Die Montage des Stellantriebs an der beweglichen Struktur erfolgt mit dem mitgelieferten Montagematerial. Der Installateur ist für die Berechnung der auf das System wirkenden Kräfte verantwortlich, um geeignete Montagepunkte auszuwählen und eine Überlastung des Stellantriebs zu vermeiden.

4. Elektrischer Anschluss

Elektrische Verbindungen sollten mit Kabeln mit einem Mindestquerschnitt von 3x1,5mm2 hergestellt werden.

Hinweis: Vor der Durchführung jeglicher elektrischer Arbeiten am Gerät muss die Stromversorgung unterbrochen werden.

Hinweis: Die Stellantriebe müssen mit einer entsprechend dimensionierten Sicherung oder einem elektronischen Überlastschutzsystem gegen Motordurchbrennen geschützt werden.

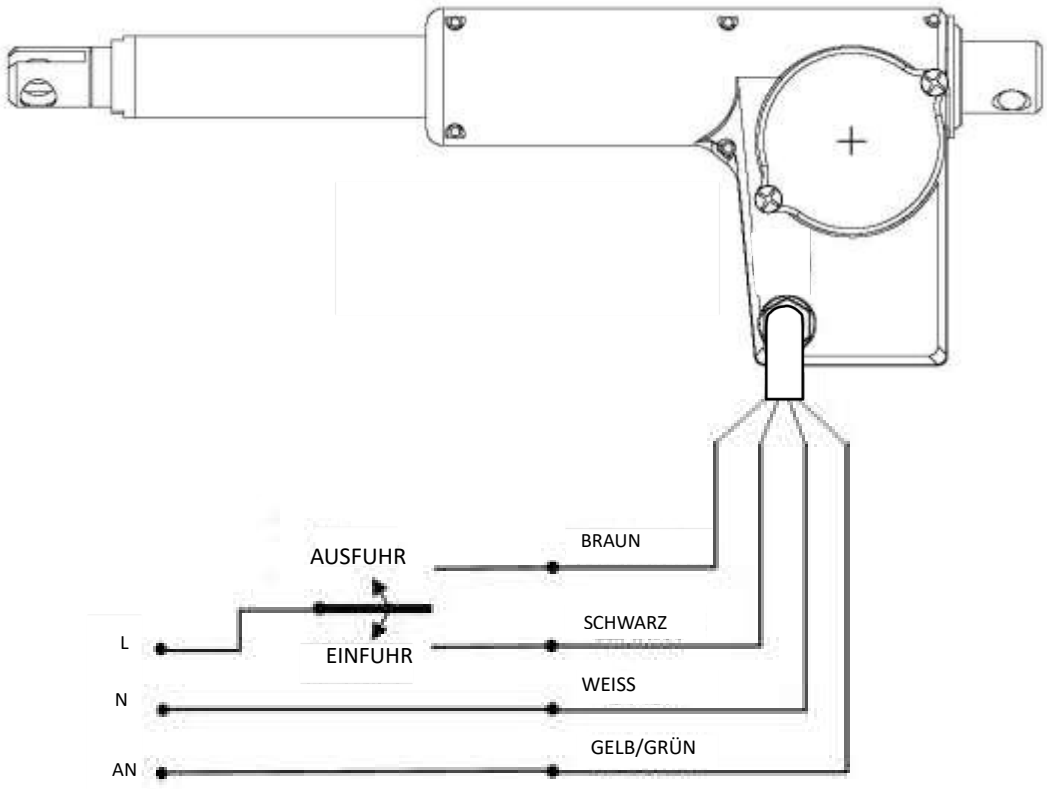

Gemäß den Bestimmungen des Gesetzes vom 29. Juli 2005 über Elektronik-Altgeräte ist es verboten, mit dem Symbol der durchgestrichenen Tonne gekennzeichnete Altgeräte zusammen mit anderem Abfall zu entsorgen. Nutzer, die dieses Produkt entsorgen möchten, müssen ihre gebrauchten Elektronik- oder Elektrogeräte zu einer Sammelstelle bringen. Sammelstellen werden unter anderem von Groß- und Einzelhändlern dieser Geräte sowie von kommunalen Abfallentsorgungsunternehmen betrieben.

CE RoHS

5. Konformitätserklärung

Deklaracja zgodności
nr. 34/04-2024

Zgodność z Dyrektywami: 2014/30/UE (EMC); 2014/35/UE(LVT); 2006/42/WE (MD)

Nazwa dostawcy: ELEKTROBIM Sp. z o.o. spółka komandytowa
Adres: Aleja „Solidarności" 68/121, 00-240 Warszawa, Polska
Osoba odpowiedzialna za zredagowanie dokumentacji technicznej: ELEKTROBIM Sp. z o.o. spółka komandytowa
Typ produktu: Elektryczny siłownik liniowy
Model: AC2

ELEKTROBIM Sp. z o.o. spółka komandytowa oświadcza, na własną odpowiedzialność, że wyżej wymienione produkty są zgodne z następującymi dyrektywami:

- **Dyrektywa Parlamentu Europejskiego I Rady 2014/30/UE z 26 lutego 2014r.** w sprawie harmonizacji ustawodawstw państw członkowskich odnoszących się do kompatybilności elektromagnetycznej (wersja przekształcona).

- **Dyrektywa Parlamentu Europejskiego I Rady 2014/35/EU z 26 lutego 2014r.** w sprawie harmonizacji ustawodawstw państw członkowskich odnoszących się do udostępniania na rynku sprzętu elektrycznego przewidzianego do stosowania w określonych granicach napięcia (wersja przekształcona).

Ponadto produkt jest zgodny z następującą dyrektywą w zakresie wymagań dotyczących maszyn nieukończonych:

- **Dyrektywa Parlamentu Europejskiego I Rady 2006/42/WE z 17 maja 2006r.** w sprawie maszyn, zmieniająca dyrektywę 95/16/WE (przekształcenie).
Spełnione wymagania podstawowe: 1.1.3; 1.3.7; 1.3.8.1; 1.5.1; 1.5.8; 1.5.9; 1.5.11.
Zabrania się uruchomienia maszyny nieukończonej, kiedy maszyna końcowa, do której ma zostać wbudowana nie uzyska odpowiedniej deklaracji zgodności zgodnej z dyrektywą 2006/42/WE o ile taka procedura jest konieczna.
ELEKTROBIM Sp. z o.o. spółka komandytowa zobowiązuje się do przekazania informacji dotyczących maszyn na odpowiednio uzasadnioną prośbę od władz krajowych.
Przy użyciu maszyny nieukończonej w kraju europejskim, w którym język urzędowy jest inny niż język niniejszej deklaracji, importer zobowiązany jest do dołączenia stosownego tłumaczenia jako załącznik do tego dokumentu.

Zastosowano Normy Techniczne:
EN 60335-1:2012+ A11:2014+ A13:2017+ A1:2019+ A14:2019+A2:2019 +A15:2021;
EN 55014-1:2017 +A11:2020; EN 55014-2:2015; EN IEC 61000-3-2:2019+A1:2021;
EN 61000-3-3:2013 +A1:2019

W następstwie posiada oznaczenie CE.

Deklaracja Zgodności nie obejmuje wszelkich modernizacji dokonanych niezgodnie z instrukcją obsługi.

Warszawa, 1 kwietnia 2024r.

Elektrobim Sp. z o.o. Sp. k.
Prezes Zarządu Komplementariusza
Jan Borowski

ELEKTROBIM